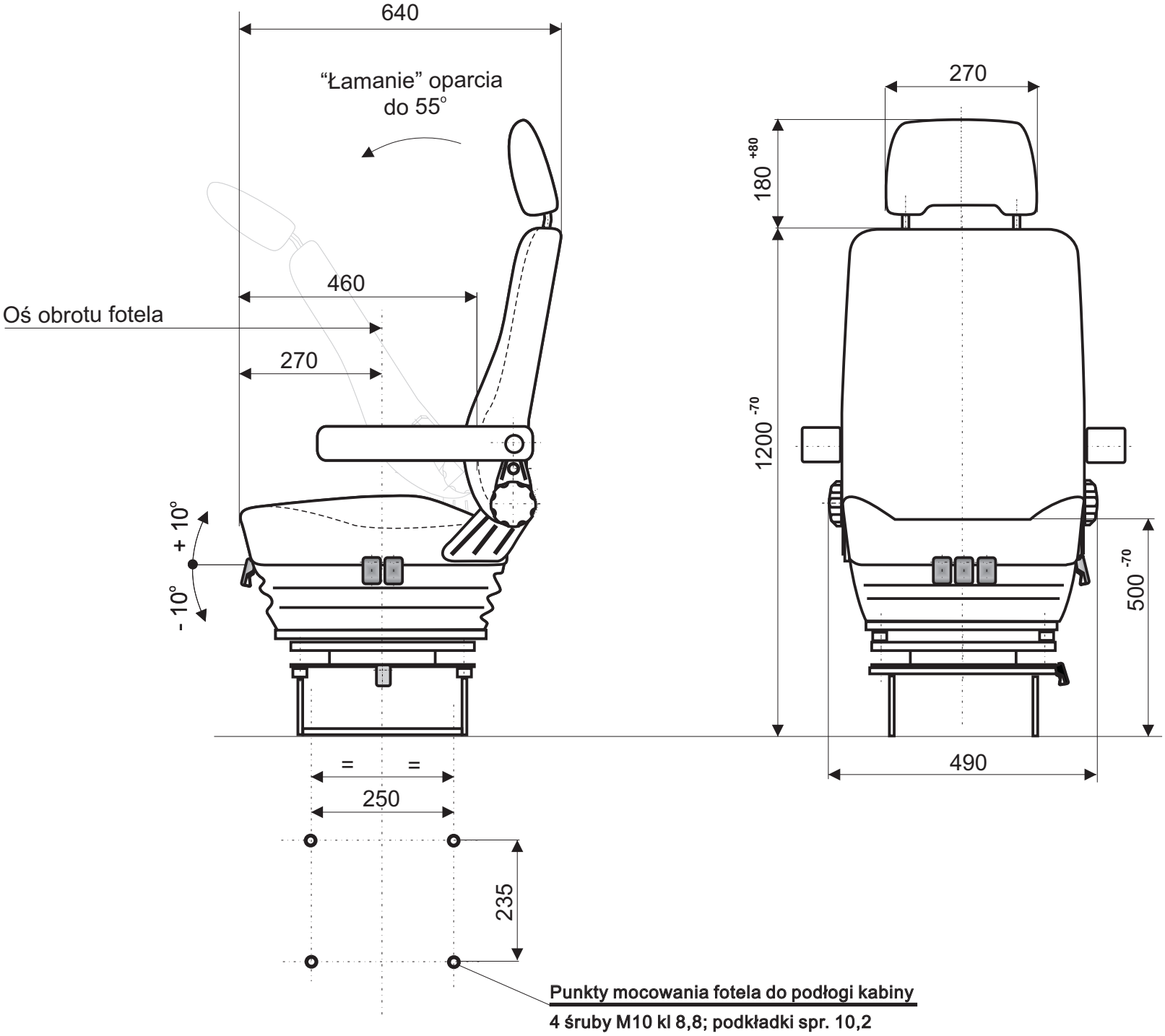
640
"Łamanie" oparcia
do 55°
460
Oś obrotu fotela
270
+ 10°
- 10°
270
180 +80
1200 -70
500 -70
490
=
=
250
235
Punkty mocowania fotela do podłogi kabiny
4 śruby M10 kl 8,8; podkładki spr. 10,2